FT - TECHNICAL SHEET

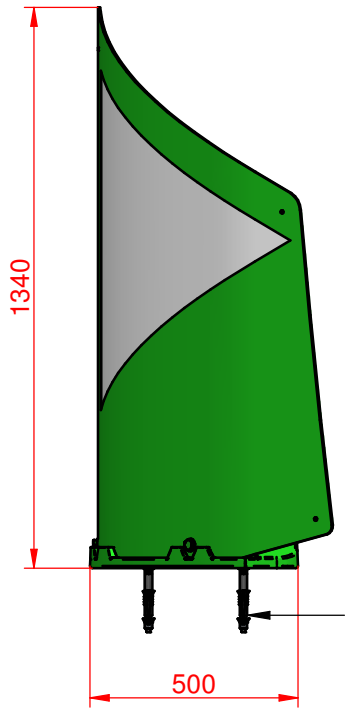

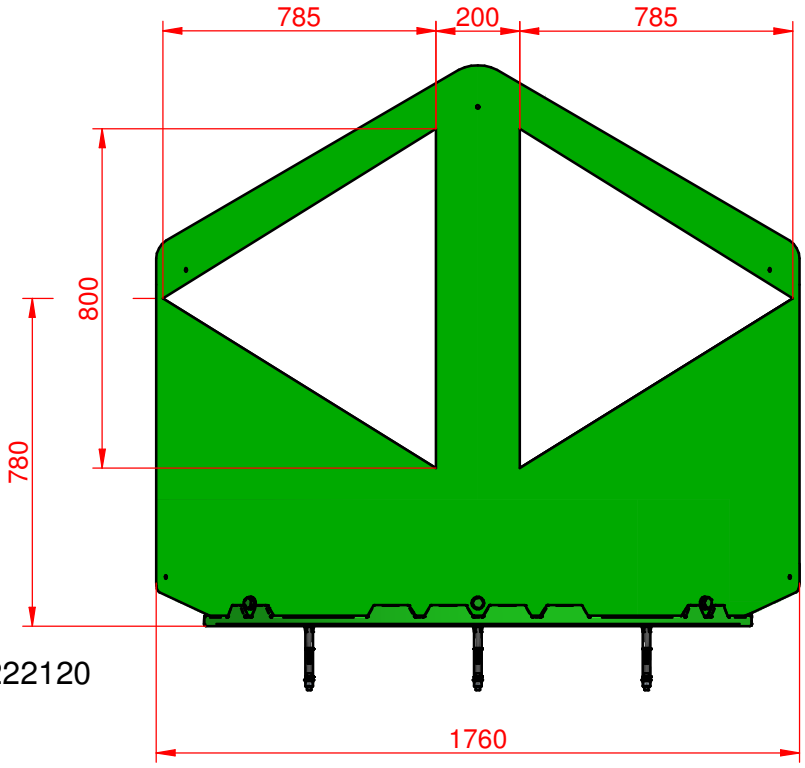

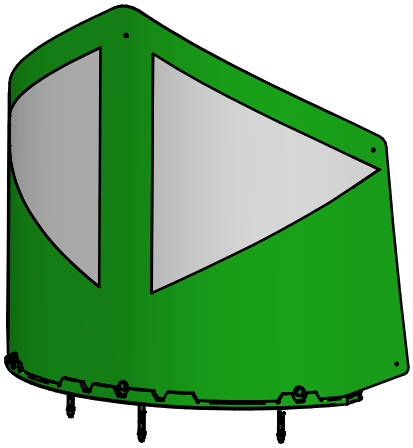

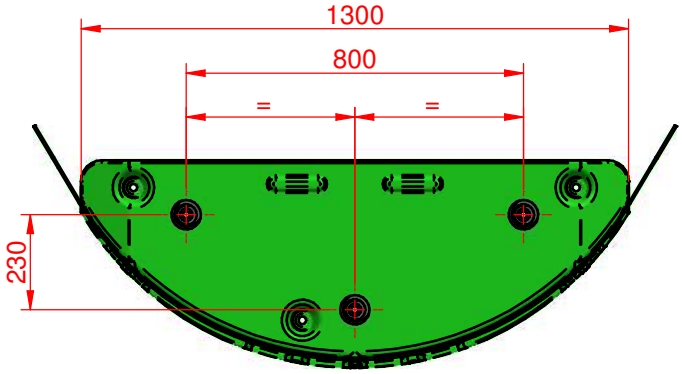

	MUSOIR COMPOSÉ DE 170CM	HICO170
A4	Musoir de 170cm, composé par une base nivelable et un écran interchangeable. **Fabriqué selon la Norme UNE-135360:2012**. Fixation du socle par 3 ancrages par expansion D=22x200mm. En fonction des exigences du sol peut être nivelé par 3 pieds vissés(optionnel). Ecran polymère de 5mm avec traitement anti-UV. Version avec écran sans film ou réfléchissant avec film de classe 1 (E.G) ou classe 2 (H.I) et flèches divergentes avec film classe 2 (H.I.) ou classe 3 (D.G) **selon la Norme UNE-EN 12899-3**.	24-04-19
1:18		SC
FT6	MUSOIRS NIVELABLES (HICO)	SC señalconfor